DISC-O-BED®

SINGLE L

assembly instructions
Montageanleitung

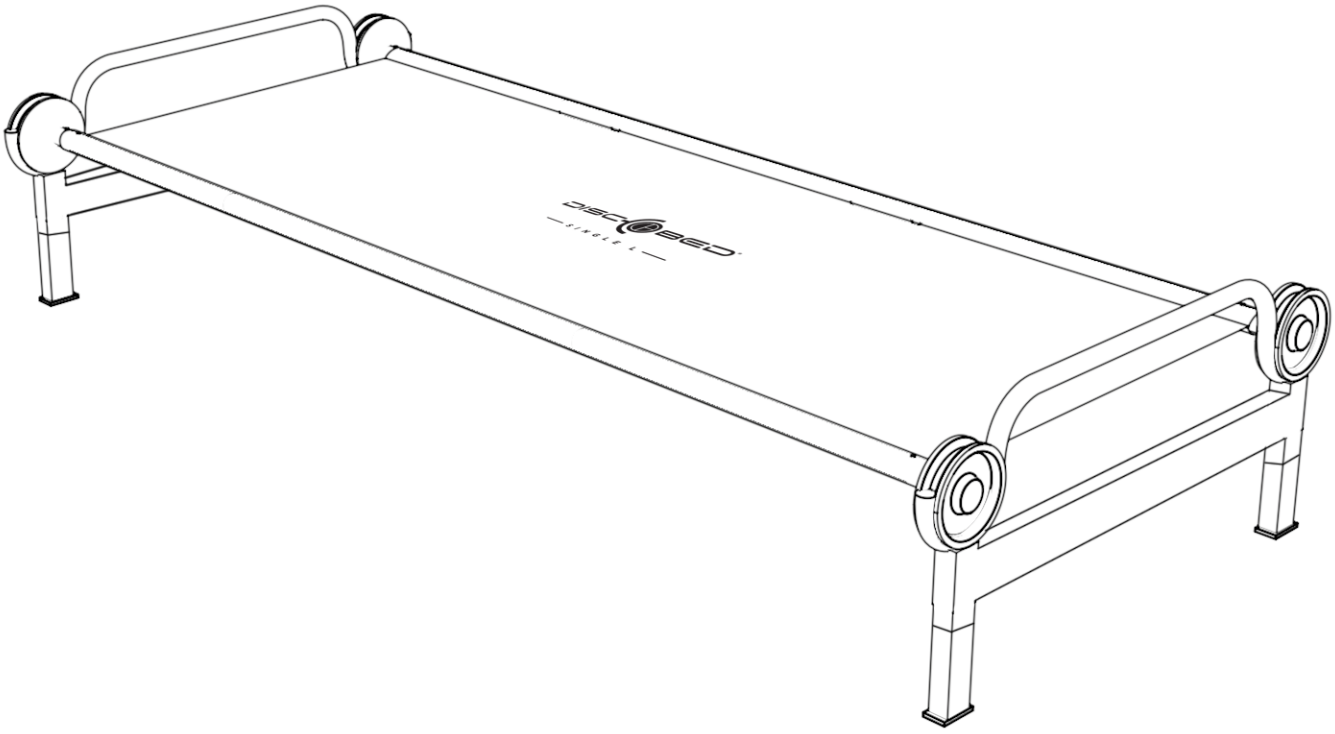

DISC-O-BED®
EXTREME SLEEP SOLUTIONS

www.discobed.de

AI30011DE

IMPORTANT INFORMATION CONCERNING THIS PRODUCT TO PREVENT SERIOUS OR FATAL INJURIES

Keep these instructions for future reference

1. Read carefully and fully understand the manufacturer's assembly.
2. Care and special attention should be used where a warning is indicated.
3. Never allow a child under 6 years old on the top level when used in bunk configuration. One person only per cot. When used in bunk configuration, only one person allowed per level.
4. Use the cot as intended. When using in bunk configuration- DO NOT triple stack.
5. Ensure that the 5 point check list is followed prior to each use of the cot.
6. Openings in and between cot parts can entrap head and neck of small children.
7. DO NOT allow horseplay on or under the cot. NO jumping on the product. This product is not a toy.
8. DO NOT use substitute parts. Contact the manufacturer or dealer for replacement parts. The use of a guard rail is not required with this product.
9. Metal parts could have sharp, pointed or jagged edges. Remove these with a file or an emery board. Children must not be allowed to suck any metal part of this product.
10. Children should use this product under adult supervision.
11. Maximum weight tolerance is 227kg per single cot.
12. **STRANGULATION HAZARD** – Never attach or hang items to any part of the cot that are not designed for use with the cot; example, but not limited to, hooks, belts and jump ropes.

WICHTIGE WARNHINWEISE ZU DIESEM PRODUKT UM GEFÄHRLICHE UND TÖDLICHE VERLETZUNGEN ZU VERMEIDEN

Bitte bewahren Sie diese Montageanleitung für den späteren Gebrauch auf

1. Lesen Sie die Anleitung sorgfältig und befolgen Sie die Anweisungen.
2. Bitte seien Sie besonders achtsam bei den Stellen, die mit einem Warnzeichen versehen sind.
3. Kinder unter 6 Jahren sollten das obere Bett, wenn als Etagenbett genutzt, nicht benutzen. Pro Bett ist nur eine Person erlaubt.
4. Nutzen Sie das Bett, wie es beschrieben ist. Stapeln Sie kein drittes Bett obendrauf.
5. Stellen Sie vor jedem Gebrauch sicher, dass Sie sich an die 5-Punkte Checkliste halten.
6. In Öffnungen zwischen den Teilen des Betts können sich Kopf und Hals von kleinen Kindern verfangen.
7. Erlauben Sie kein Herumtollen oder Unfug auf oder unter dem Bett. Springen auf dem Bett ist nicht gestattet. Dieses Produkt ist kein Spielzeug.
8. Verwenden Sie keine Ersatzteile. Kontaktieren Sie den Hersteller oder Händler für die entsprechenden Ersatzteile. Eine Seitensicherung ist für dieses Produkt nicht notwendig.
9. Metallteile können scharfe, spitze oder schroffe Kanten haben. Entfernen Sie diese mithilfe einer Feile. Kindern darf es nicht erlaubt sein, Metallteile in den Mund zu nehmen.
10. Kinder sollten dieses Produkt nur unter Aufsicht Erwachsener benutzen.
11. Die maximale Gewichtsbelastung beträgt 227 kg pro Liegefläche.
12. **STRANGULATIONSGEFAHR:** Befestigen Sie niemals Gegenstände am Bett oder Etagenbett, die nicht vom Hersteller dafür vorgesehen wurden. Beispiele für Gegenstände, die Sie nicht am Bett befestigen dürfen, sind unter anderem Haken, Gürtel oder Seile.

Before building scan QR code
Scannen Sie den Code vor der Montage

or visit **http://www.discobed.com/v/c/** and watch assembly video
Oder besuchen Sie **http://www.discobed.com/v/c/** und sehen Sie sich das Montagevideo an.

PARTS
TEILE

1x Sleeping Mat
1x Matte

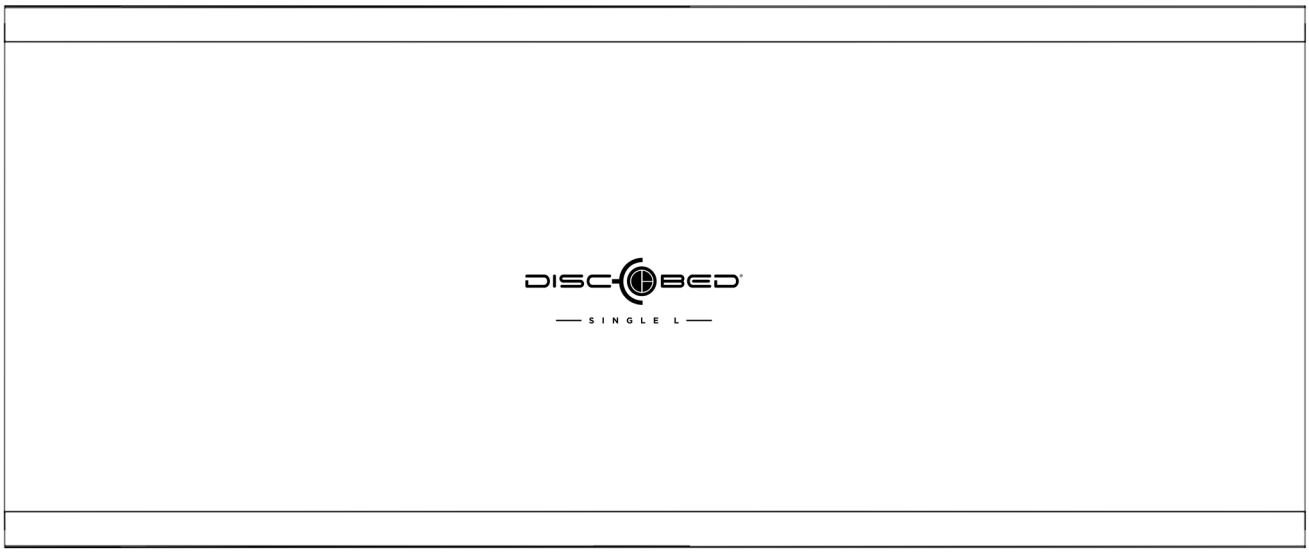

2x End Frames
2x Rahmen

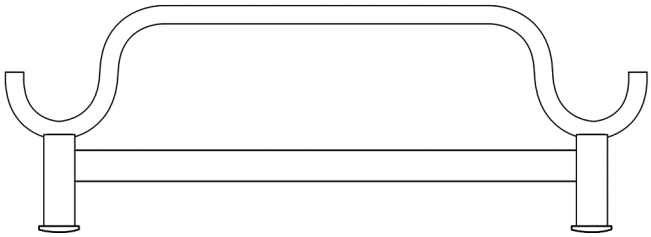

4x Leg Extensions
4x Beinverlängerungen

4x Discs
4x Discs

2x Straight Side Rails
2x gerade Seitenstangen

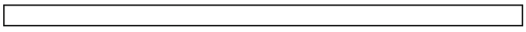

4x Foot Plugs
4x Fußpfropfen

4x Swaged Side Rails
4x gestauchte Seitenstangen

STEP 1. SECURING DISC TO SWAGED SIDE RAIL
SCHRITT 1. EINRASTEN DER DISC AN DER GESTAUCHTEN SEITENSTANGE

1.1. Holding swaged rail, press pin (A) down and hold.
1.1. Halten Sie die gestauchte Seitenstange, drücken Sie auf Pin (A) und halten ihn gedrückt.

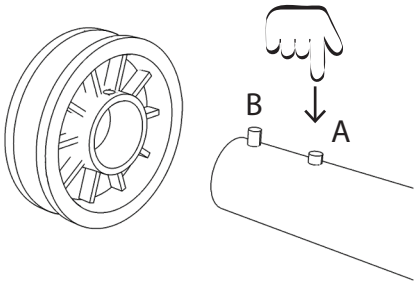

1.2. Line up pin (B) with hole in disc, insert rail into disc. Let pin (A) go.
1.2. Schieben Sie die Disc auf die Seitenstange, sodass Pin (B) mit dem Loch in der Disc einrasten kann. Lassen Sie Pin (A) los.

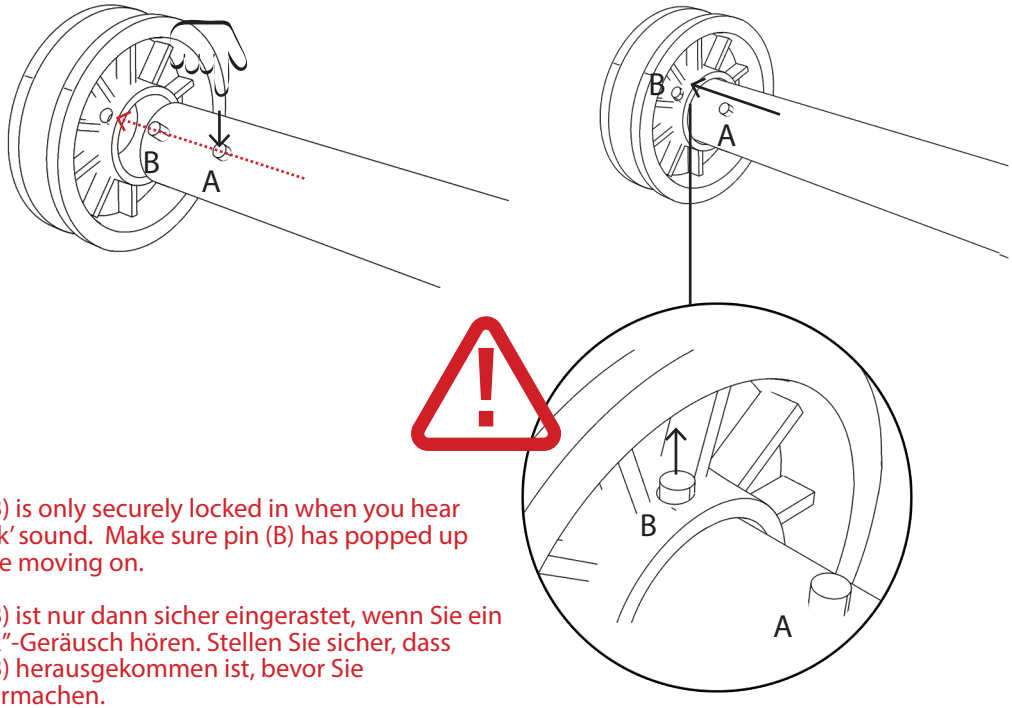

Pin (B) is only securely locked in when you hear a 'click' sound. Make sure pin (B) has popped up before moving on.

Pin (B) ist nur dann sicher eingerastet, wenn Sie ein „Klick"-Geräusch hören. Stellen Sie sicher, dass Pin (B) herausgekommen ist, bevor Sie weitermachen.

1.3. Repeat steps 1.1 and 1.2 with each of the swaged side rails.
1.3. Wiederholen Sie die Schritte 1.1 und 1.2. für alle 4 gestauchten Seitenstangen.

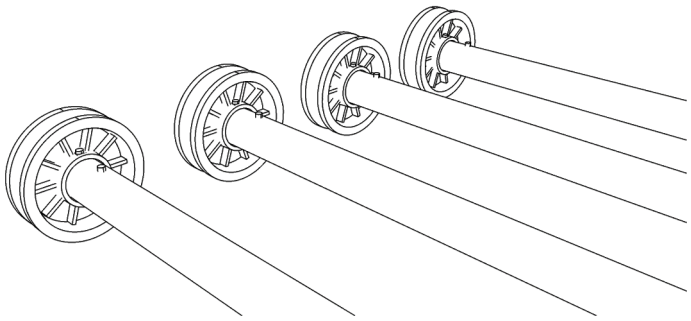

4x

STEP 2. CONNECTING SWAGED SIDE RAIL TO STRAIGHT SIDE RAIL
SCHRITT 2. VERBINDEN DER GESTAUCHTEN UND GERADEN SEITENSTANGEN

2.1. Attach a swaged side rail (completed in step 1) to a straight rail.
2.1. Stecken Sie eine gestauchte Seitenstange (wie in Schritt 1 fertiggestellt) in eine gerade Seitenstange.

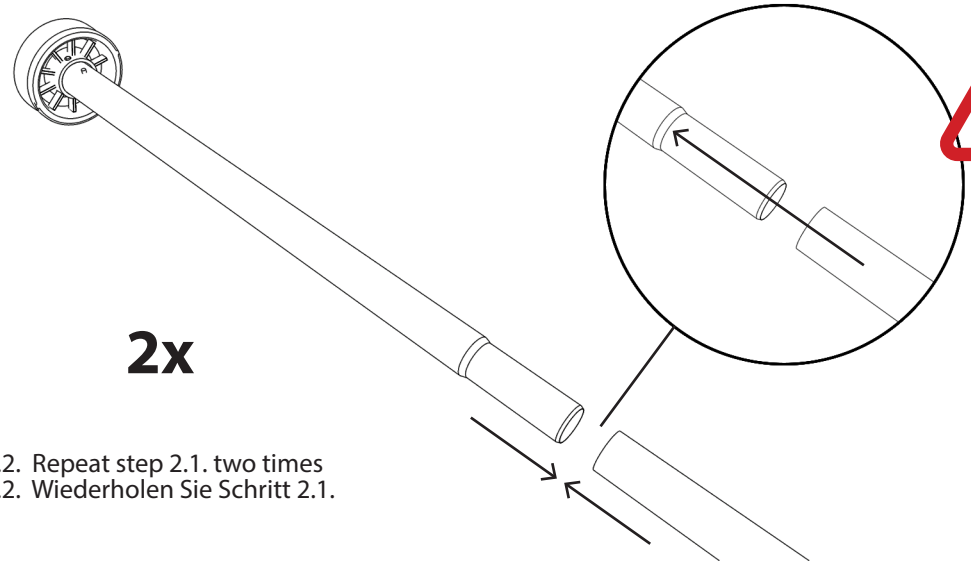

Make sure they slide into one another completely.

Stellen Sie sicher, dass die beiden Stangen komplett ineinanderstecken.

2.2. Repeat step 2.1. two times
2.2. Wiederholen Sie Schritt 2.1.

STEP 3. ATTACHING SLEEPING MAT TO SIDE RAILS
SCHRITT 3. DIE MATTE AUF DIE SEITENSTANGE AUFZIEHEN

3.1. Open out sleeping mat with the correct (logo) side up.
3.2. At one end, slide the 2 rails (completed in step 2) into the sleeves of the mat.
3.3. On the other end slide the remaining 2 rails (completed in step 1) into the sleeves of the mat.

3.1. Breiten Sie die Matte aus, mit der korrekten Seite (mit dem Logo) nach oben.
3.2. Schieben Sie die Seitenstangen (fertiggestellt in Schritt 2) an einem Ende der Matte in die dafür vorgesehenen Öffnungen an den Mattenseiten.
3.3. Schieben Sie am anderen Ende der Matte die beiden gestauchten Seitenstangen (fertiggestellt in Schritt 1) in die an der Matte dafür vorgesehenen Öffnungen.

Make sure that the rails slide into one another completely. Do this by running your fingers over the side rails where the connections are. It should feel smooth to the touch.

Stellen Sie sicher, dass die Seitenstangen vollständig ineinanderstecken. Kontrollieren Sie dies, indem Sie mit Ihren Fingern über die Verbindungsstelle fahren; hier darf keine Lücke sein.

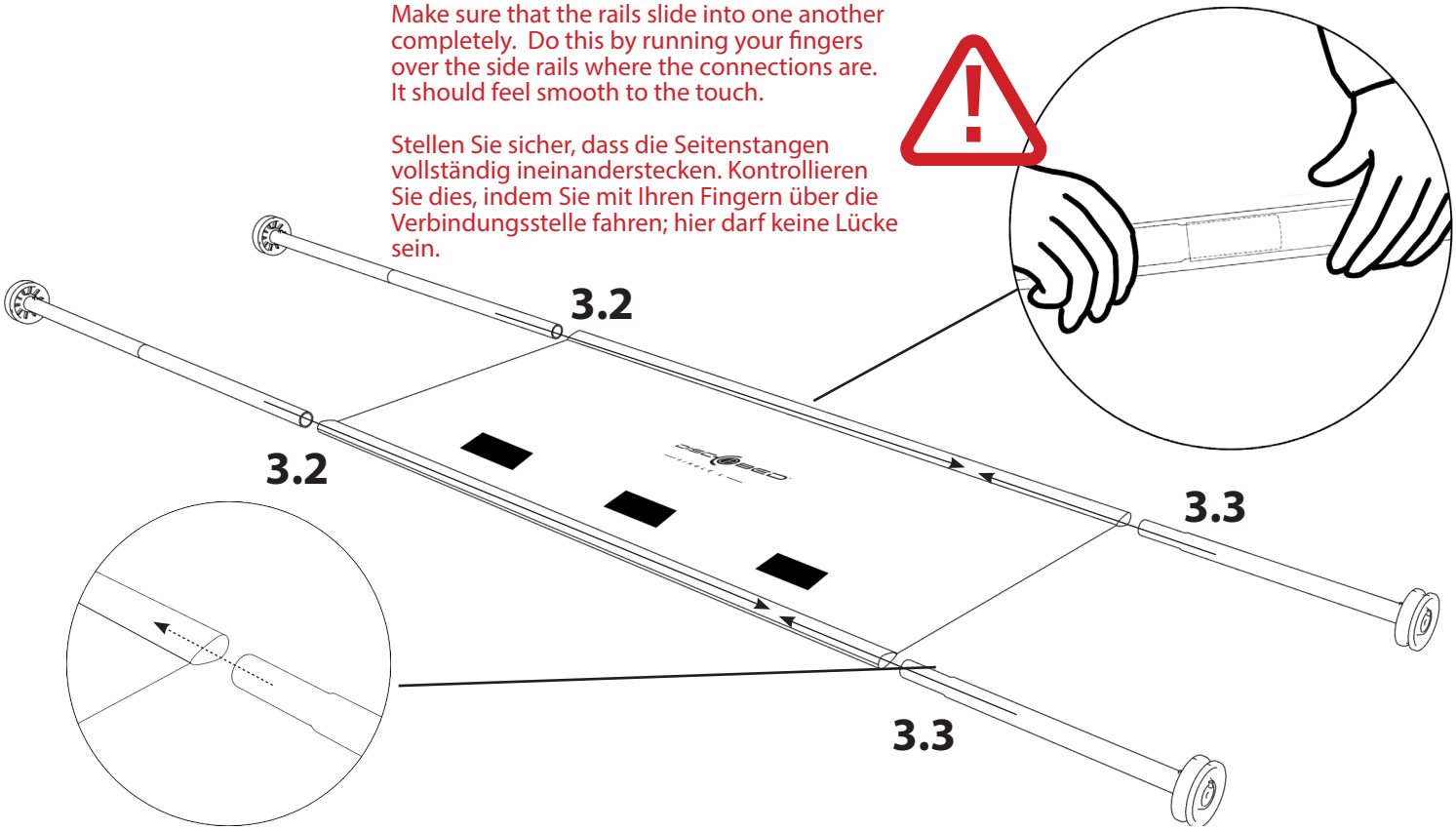

STEP 4. SECURING EACH DISC INTO THE END FRAME
SCHRITT 4. DIE DISC IN DEN RAHMEN SICHERN

4.1. Make sure pin (A) is visible, is not covered by the sleeping mat and is facing inwards. Check all four bed posts (see diag. 4.1).
4.2. Loosely place each disc into the loop of the bed end frame, ensure your fingers are not in the way and firmly push down on the side rail (see diag. 4.2).
4.3. Make sure the the disc fits completely into the bed end frame (see diag. 4.3).
4.4. Repeat steps 4.1, 4.2 and 4.3 on each bed post.

4.1. Stellen Sie sicher, dass Pin (A) sichtbar ist, nach innen zeigt und nicht von der Matte verdeckt wird. Kontrollieren Sie alle vier Stellen wie im Bild 4.1. anbei.
4.2. Platzieren Sie alle 4 Discs locker in den dafür vorgesehenen Rundungen im Rahmen.
Achten Sie darauf, dass Sie Ihre Finger nicht einklemmen und drücken Sie an allen vier Eckpunkten die Seitenstangen fest hinunter, sodass die Discs fest im Rahmen sitzen. (Siehe Bild 4.2.)
4.3. Stellen Sie sicher, dass alle vier Discs fest im Rahmen sitzen. (Siehe Bild 4.3)
4.4. Wiederholen Sie die Schritte 4.1, 4.2. und 4.3 an allen Eckpunkten des Betts.

Diagram 4.2
Diagramm 4.2

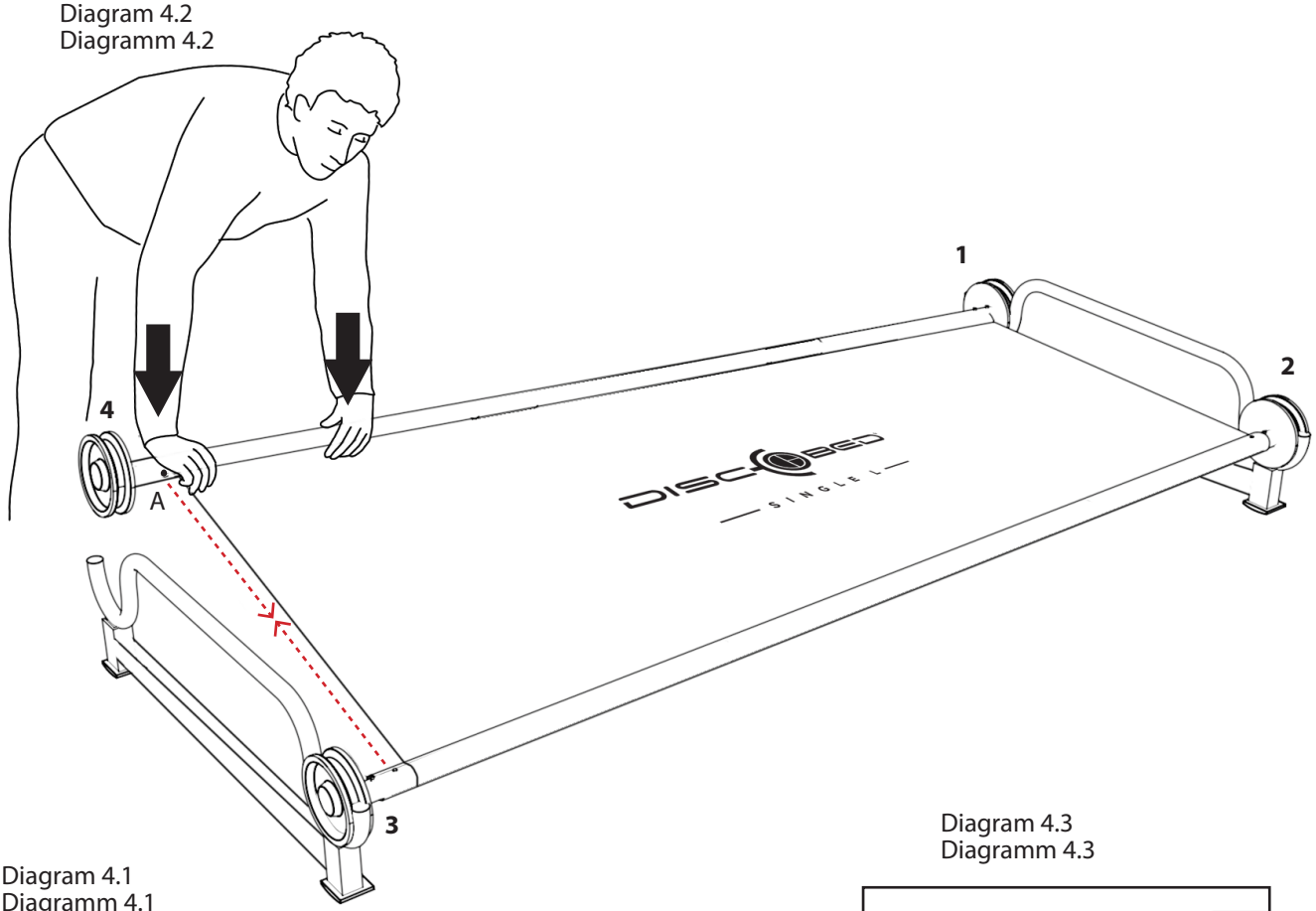

Diagram 4.1
Diagramm 4.1

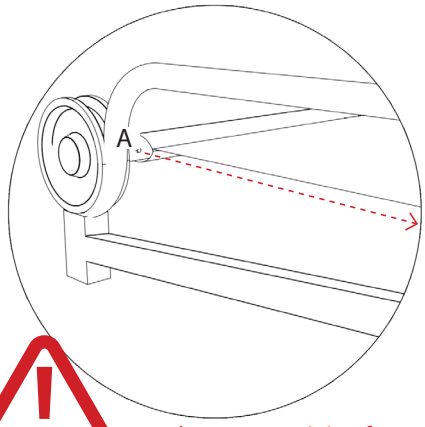

Make sure pin (A) is facing inwards and not covered by sleeping mat.

Stellen Sie sicher, dass Pin (A) nach innen zeigt und nicht von der Matte verdeckt wird.

Diagram 4.3
Diagramm 4.3

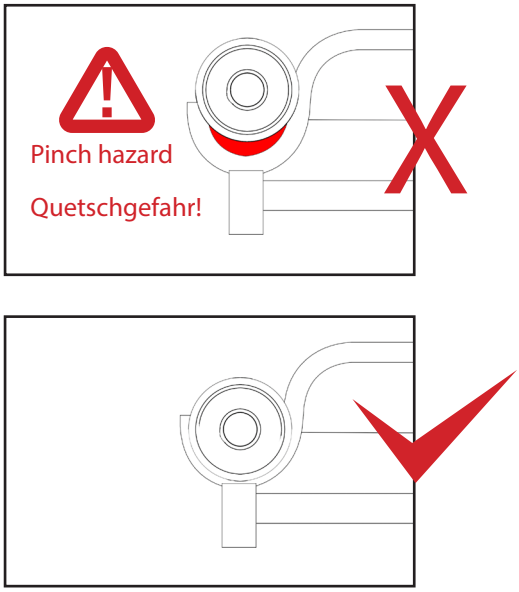

STEP 5. REMOVE FOOT PLUGS
SCHRITT 5. ENTFERNEN SIE DIE FUSSPFROPFEN

5.1. Remove the 4 foot plugs from the end frame.
5.1. Entfernen Sie die 4 Fußpfropfen vom Rahmen.

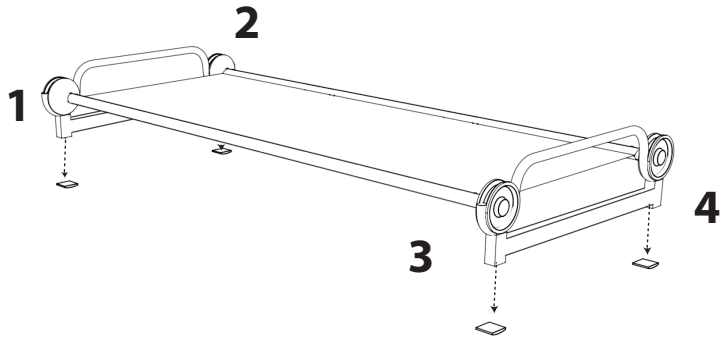

STEP 6. ATTACH LEG EXTENSIONS TO BED END FRAME
SCHRITT 6. BEFESTIGEN SIE DIE BEINVERLÄNGERUNGEN AN DEN BEINEN DES RAHMENS

6.1. Press pin (A) down on leg extension and hold.
6.1 Drücken Sie Pin (A) am Beinverlängerungsstück nach unten und halten Sie ihn gedrückt.

6.2. Line pin (A) with hole in leg of Single L cot frame. Insert adapter into leg. Let pin (A) go.
6.2 Stecken Sie das Beinverlängerungsstück so in das Bein des geraden Rahmens, dass Pin (A) in einer Linie liegt mit dem Loch an der Seite des Beins. Lassen Sie Pin (A) los, sodass er in das Loch einrastet.

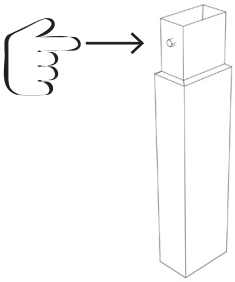

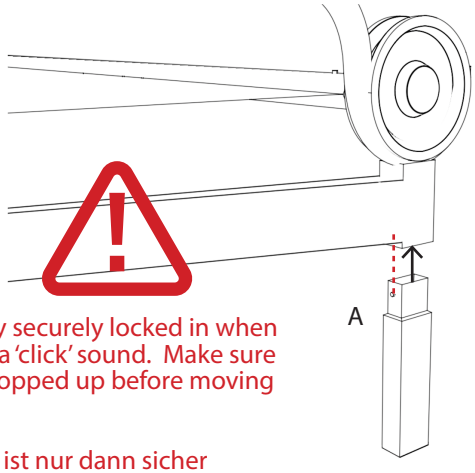

Pin is only securely locked in when you hear a 'click' sound. Make sure pin has popped up before moving on.

Der Pin A ist nur dann sicher eingerastet, wenn Sie ein Klick-Geräusch hören. Stellen Sie sicher, dass der Pin herausgekommen ist, bevor Sie fortfahren.

6.3. Repeat steps 6.1 and 6.2 on remaining legs.
6.3. Wiederholen Sie die Schritte 6.1 und 6.2. an den verbleibenden Beinen.

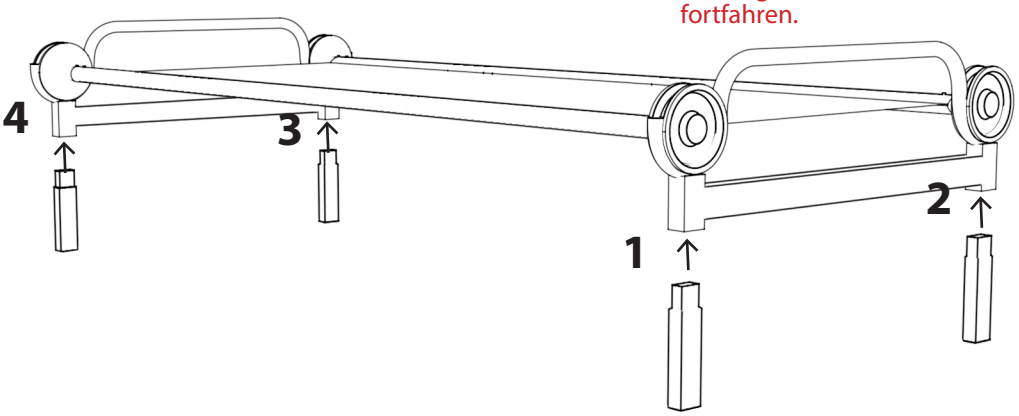

STEP 7. INSERT FOOT PLUGS INTO LEG EXTENSIONS
SCHRITT 7. FUSSPFROPFEN AN DEN BEINVERLÄNGERUNGEN ANBRINGEN

7.1. Insert the 4 foot plugs into leg extensions.
7.1. Stecken Sie die Fußpfropfen in die Beinverlängerungen.

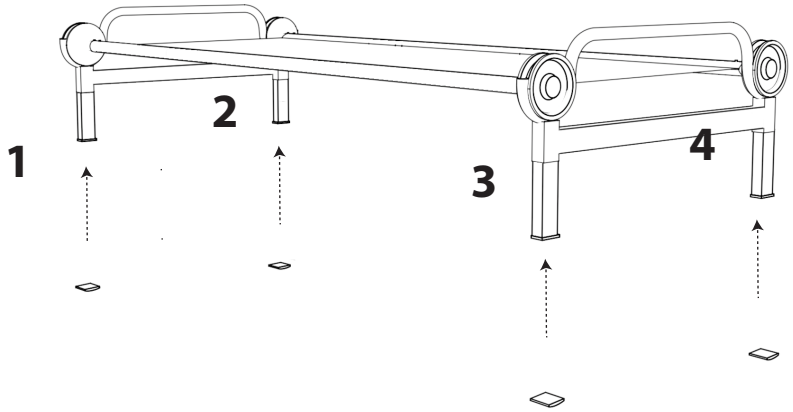

THE ASSEMBLY OF YOUR DISC-O-BED® SINGLE COT L IS NOW COMPLETE.

DIE MONTAGE IHRES DISC-O-BED Single L IST NUN ABGESCHLOSSEN.

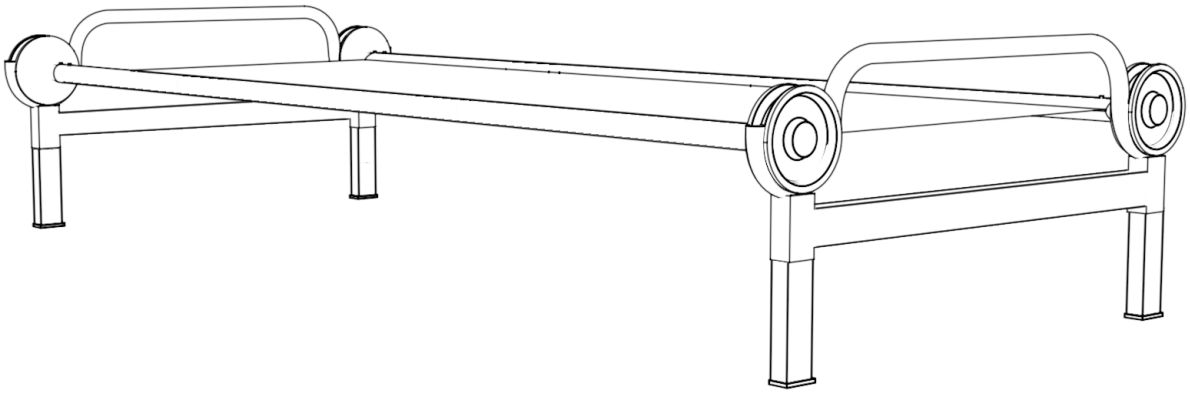

We hope that you are completely happy with our product and that it is exactly what you expected.
Wir hoffen, dass Sie mit unserem Produkt zufrieden sind und es Ihren Erwartungen entspricht.

DISC-O-BED®

SINGLE L

package instructions
Packanleitung

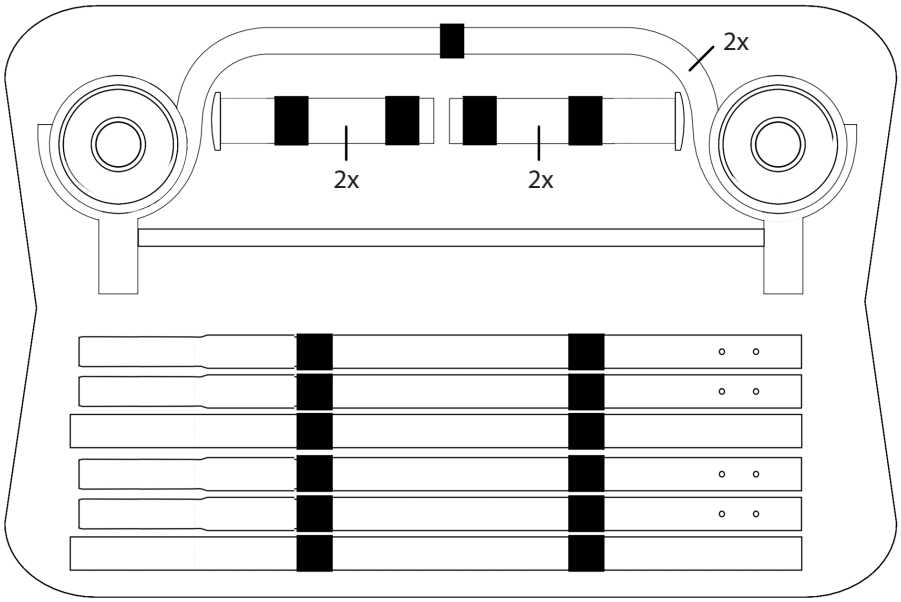

5 POINT CHECK LIST

Make sure that these simple checks are followed **PRIOR TO EACH** use of your Disc-O-Bed® Single L.

1. The pin (B) is securely locked in to the disc. STEP 1 page 3.
2. Side rails fit into one another completely. Should feel smooth to the touch. STEP 3 page 4.
3. The pin (A) is facing inwards before fitting the disc into bed end frame. STEP 4 page 5.
4. The disc is snug and completely fitted into the loop of the bed end frame. STEP 4 page 5.
5. When used in bunk configuration, make sure that the locking strap is tight and secure.

5 Punkte Checkliste

Stellen Sie vor jedem Gebrauch sicher, dass Sie die folgenden 5 Punkte beachten:

1. Pin B ist sicher in der Disc eingerastet. Schritt 1, Seite 3.
2. Die Seitenstangen sitzen gut ineinander. Es darf keine Lücke geben. Schritt 3, Seite 4.
3. Pin A zeigt nach innen wenn Sie die Disc in den Rahmen platzieren. Schritt 4, Seite 5.
4. Die Disc sitzt fest in der dafür vorgesehenen Rundung im Rahmen. Schritt 4, Seite 5.
5. Wenn als Etagenbett genutzt, stellen Sie bitte sicher, dass die Sicherheitsriemen fest und sicher gespannt sind.

USAGE & CARE INSTRUCTIONS

1. This product is not designed or manufactured to be used as permanent outdoor furniture.
2. Prolonged exposure to the elements will result in rapid deterioration of the product and void any warranty.
3. Ensure product is completely dry and clean before storage.
4. **Hand wash only**: Clean the fabric and frame using a soft cloth and a mix of soft detergent and warm water – do not use bleach or any other abrasive cleaners. Simply air dry.

GEBRAUCHS- UND PFLEGEANWEISUNG

1. Dieses Produkt ist nicht als permanentes Außenmöbel gedacht.
2. Wird das Produkt über längere Zeit den Elementen ausgesetzt, so wird es sehr schnell Witterungsschäden aufweisen und jeder Garantieanspruch wird ungültig.
3. Vergewissern Sie sich vor jeder Lagerung, dass das Produkt sauber und trocken ist
4. **Nur Handwäsche:** Säubern Sie den Rahmen und die Textilien mit einem weichen Tuch und einer Mischung aus warmem Wasser und einem leichten Reinigungsmittel. Verwenden Sie keine Bleiche oder andere aggressive Reinigungsmittel. Lassen Sie die Textilien an der Luft trocknen.

SATISFACTION GUARANTEED

We hope that you are completely satisfied with our product and it is exactly what you expected. Should you have any questions, comments or concerns, please don't hesitate to contact us via:

0049-7621-1630260

info@discobed.de

www.discobed.de

Like us on FB http://www.facebook.com/discobedeurope

All returns of defective items shall be made to the following address:
Disc-O-Bed EU GmbH
Lustgartenstraße 103
79576 Weil am Rhein

WIR HOFFEN SIE SIND ZUFRIEDEN MIT UNSEREM PRODUKT

Wir hoffen, dass Sie zufrieden sind mit unserem Produkt und es Ihren Erwartungen entspricht. Sollten Sie noch Fragen haben, zögern Sie bitte nicht, uns zu kontaktieren:

0049-7621-1630260

info@discobed.de

www.discobed.de

Like us on FB http://www.facebook.com/discobedeurope

Rücksendungen defekter Artikel senden Sie bitte an die folgende Adresse:
Disc-O-Bed EU GmbH
Lustgartenstraße 103
79576 Weil am Rhein

WARRANTY CONDITIONS

Our products are subject to strict quality controls. If a DISC-O-BED® product purchased from us does not work properly, we regret this very much and ask you to contact us at the contact address below at www.discobed.de. In addition to the statutory warranty, we grant you a guarantee on all DISC-O-BED products purchased from us, in accordance with the following provisions:
YOUR LEGAL RIGHTS ARE NOT RESTRICTED BY THIS. (a) The guarantee period is 2 years from the date of purchase. The guarantee applies to the territory of the European Union and Switzerland. (b) During the warranty period, products that are defective due to material and manufacturing defects will be repaired or replaced at our option. Replaced parts become our property. Effecting the guarantee neither extend the guarantee period, nor do they start a new guarantee. (c) Warranty claims must be made immediately after becoming aware of the defect within the warranty period.
(d) To assert the guarantee, please contact the service team by email, fax or telephone. Our contact details are available at www.discobed.de
If the defect is within the scope of our warranty, you will receive a repaired or new product. The return costs are covered by us. (e) Warranty claims are excluded for damage caused by:
improper or improper treatment; Environmental influences (moisture, heat, overvoltage, dust etc.); Failure to observe the safety precautions applicable to the device; Failure to observe the operating instructions;
Use of force (e.g. blow, shock, fall); Interventions that were not carried out by the service address authorized by us; unauthorized attempts to repair; Sending in non-transport-safe packaging.
(f) Defects or damage to the product that are not (or no longer) covered by the scope of guarantee will be remedied against reimbursement of costs.

GARANTIEBEDINGUNGEN

Unsere Produkte unterliegen einer strengen Qualitätskontrolle. Sollte ein bei uns gekauftes DISC-O-BED® Produkt dennoch nicht einwandfrei funktionieren, bedauern wir dies sehr und bitten Sie, sich an unsere nachfolgend aufgeführte Kontaktadresse unter www.discobed.de zu wenden. Zusätzlich zur gesetzlichen Gewährleistung gewähren wir Ihnen eine Garantie, auf alle bei uns gekauften DISC-O-BED Produkte, nach Maßgabe der nachfolgenden Bestimmungen:
IHRE GESETZLICHEN RECHTE WERDEN HIERDURCH NICHT EINGGESCHRÄNKT. (a) Die Garantiezeit beträgt 2 Jahre ab Kaufdatum. Die Garantie gilt auf dem Gebiet der Europäischen Union und der Schweiz. (b) Während der Garantiezeit werden Produkte, die aufgrund von Material- und Fabrikationsfehlern Defekte aufweisen, nach unserer Wahl repariert oder ersetzt. Ausgetauschte Teile gehen in unser Eigentum über. Die Garantieleistungen bewirken weder eine Verlängerung der Garantiezeit, noch setzen sie eine neue Garantie in Gang. (c) Garantieansprüche müssen unverzüglich nach Kenntniserlangung vom Defekt innerhalb der Garantiezeit geltend gemacht werden.
(d) Zur Geltendmachung der Garantie, setzen Sie sich bitte per E-Mail, Fax oder Telefon mit dem Service-Team in Verbindung. Unsere Kontaktdaten erhalten Sie unter www.discobed.de
Wenn der Defekt im Rahmen unserer Garantieleistung liegt, erhalten Sie ein repariertes oder neues Produkt zurück. Die Rücksendekosten werden von uns getragen. (e) Garantieansprüche sind ausgeschlossen bei Schäden durch: missbräuchliche oder unsachgemäße Behandlung; Umwelteinflüsse (Feuchtigkeit, Hitze, Überspannung, Staub etc.); Nichtbeachtung der für das Gerät geltenden Sicherheitsvorkehrungen; Nichtbeachtung der Bedienungsanleitung;
Gewaltanwendung (z. B. Schlag, Stoß, Fall); Eingriffe, die nicht von der von uns autorisierten Serviceadresse vorgenommen wurden; eigenmächtige Reparaturversuche; Einsendung in nicht transportsicherer Verpackung.
(f) Vom Garantieumfang nicht (oder nicht mehr) erfasste Defekte oder Schäden am Produkt beheben wir gegen Kostenerstattung.

PATENT AND DESIGN PROTECTED – SEE DISCOBED.COM/PATENTS

IMPORTANT SAFETY WARNING

1. Refer to the assembly instructions and ensure that the 5 point check list is followed prior to each use. Give special care and attention where a warning is indicated.
2. Never allow a child under 6 years of age on the top bed. Only one person allowed on each bed level.
3. **DO NOT** allow horseplay on or under the product. **NO** jumping on the product. This product is not a toy.
4. **DO NOT** use substitute parts. Contact the manufacturer or dealer for replacement parts.

STRANGULATION HAZARD - Never attach or hang items to any part of the product that are not designed for use with the product; for example, but not limited to, hooks, belts and jump ropes.

If you have any questions, comments or concerns, please don't hesitate to contact us:

Disc-O-Bed EU GmbH, Lustgartenstraße 103, 79576 Weil am Rhein, Germany
Tel: +49 (0)7621 1630260 Monday – Friday 8:30am to 5:00pm
info@discobed.de
www.discobed.de

SICHERHEITSANWEISUNG

1. Seien Sie besonders achtsam an den Stellen, wo ein Warnhinweis gegeben ist.
2. Spielereien im oder unter dem Produkt sind nicht erlaubt. Nicht auf dem Bett springen. Dieses Produkt ist kein Spielzeug.
3.. Nur Original-Ersatzteile benutzen. Wenden Sie sich an den Hersteller oder an die autorisierte Vertretung.
4. Nutzen Sie das Produkt wie vorgesehen.

STRANGULIERUNGSGEFAHR - Nie Gegenstände an das Bett hängen oder daran befestigen, die nicht für das Produkt gedacht sind z.B.: Haken, Gürtel, Seile u. a.

Bei Fragen, Anmerkungen oder Bedenken zögern Sie bitte nicht, uns zu kontaktieren:

Disc-O-Bed EU GmbH, Lustgartenstraße 103, 79576 Weil am Rhein, Germany
Tel: +49 (0)7621 1630260 Montag – Freitag 8:30 bis 17:00
info@discobed.de
www.discobed.de

© 2021 Disc-O-Bed® EU GmbH. All rights reserved
© 2021 Disc-O-Bed® EU GmbH. Alle Rechte vorbehalten